AB5536109H

INTERRUPTOR 4P.63A. MANDO IP69K EN CAJA INOX



Código	009AB5536109H
EAN	8430892316095

Datos logísticos

Código arancelario TARIC	85365080

Datos técnicos

Polos	4
Intensidad térmica al aire (Ith)	70 A
Tipo de envolvente	INOX
Protección a los golpes	IK10

Conexión

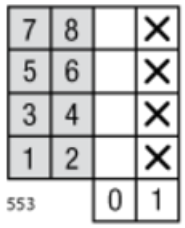

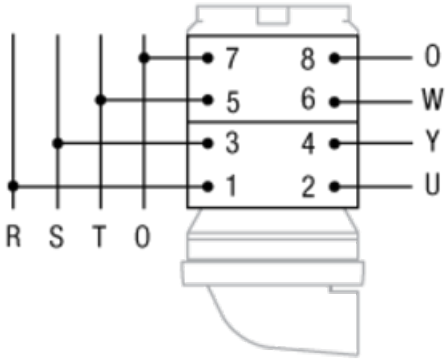

Dimensiones

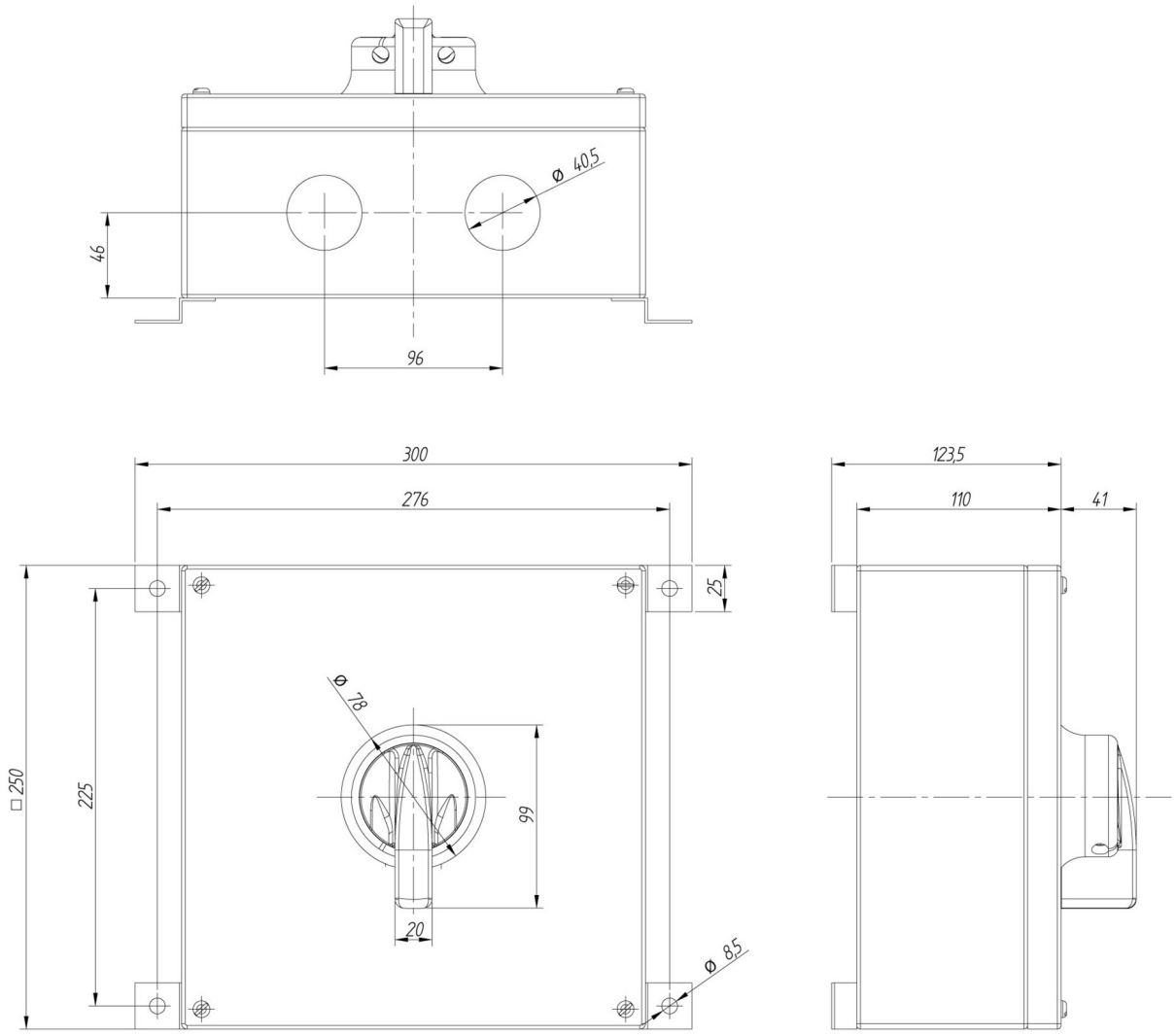
ø 40,5
46
96
300
276
25
□ 250
225
ø 78
99
20
ø 85
123,5
110
41