AB5522126

INTERRUPTOR 3 P.25A.CON BOBINA MINIMA 230 V AC



Código	009AB5522126
EAN	8430892172059

Datos logísticos

Código arancelario TARIC	85365080

Datos técnicos

Polos	3
Intensidad de empleo (Ie)	25 A
Intensidad térmica al aire (Ith)	25 A
Sección de cable (AWG)	10
Hilo rígido	2,5 - 6 mm2
Cable flexible	2,5 - 6 mm2
Par de apriete	1,6 Nm
Tornillos de conexión	M4
Terminal	
Calibre máx. de fusible gG/aM	25/25 A (415 V) 25/25 A (500 V)
Intensidad eficaz de cortocircuito (Icc)	6 kA (415 V) 6 kA (500 V)
Tensión de aislamiento (V~)	690
Tensión de aislamiento (V...)	400
Cargas resistivas AC-21A	7,5 kW (3x230 V) 15 kW (3x415 V) 18,5 kW (3x500 V)
Cargas mixtas AC-22A	7,5 kW (3x230 V) 15 kW (3x415 V) 18,5 kW (3x500 V)
Carga de motores AC-23A	5,5 kW (3x230 V) 7,5 kW (3x415 V) 11 kW (3x500 V)
Norma	IEC 60947-3 UL 508
Tipo de mando	Bloqueable candados

Conexión

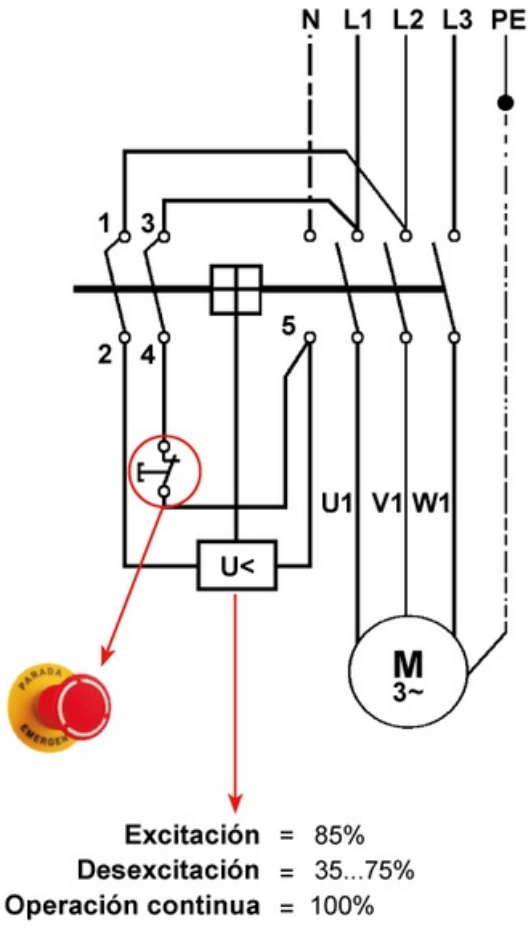
N L1 L2 L3 PE
1 3
2 4
5
U1 V1 W1
U<
M
3~
Excitación = 85%
Desexcitación = 35...75%
Operación continua = 100%