ACVT32CS

CAJA MODULAR PROTECCION RECARGA VE 3P+N 32A CON PROTECTOR SOBRETENSION PERMANENTE Y TRANSITORIA Y TOMA SCHUKO 1P+N 16A



Código	030ACVT32CS
EAN	8430892352659

Descripción de producto

Incluye los siguientes elementos de protección y seguridad:

- **Interruptor automático combinado**
  - 3P+N, 32A, curva C
  - Poder de corte: 6 kA
  - Norma: UNE-EN 60898-1
  - Corriente nominal de descarga (In): 20 kA
  - Protección frente a sobretensiones permanentes y transitorias
  - Protección contra sobretensiones Tipo II
  - Garantiza una instalación segura
- **Interruptor diferencial**
  - Tetrapolar, tipo A
  - Sensibilidad: 30 mA
  - Compatible con corrientes alternas y componentes de continua
  - Protegido contra disparos intempestivos (hasta 0,25 kA)
  - Norma: UNE-EN 61008-1
- **Toma de corriente de carril con protección magnetotérmica 1P+N 16A**
- **Caja envolvente**
  - Material: ABS+PC de doble aislamiento (Clase II)
  - Resistencia a impactos: IK08
  - Apta para uso exterior
  - Con llave de seguridad
  - Dimensiones: 286 x 418 x 148 mm

Datos técnicos cajas combinadoras

Interruptor automático	32 A
Curva	C
Poder de corte EN 60898-1	6 kA
Diferencial tipo	A
Tipo de Caja	AC
Salida AC inversor	3P+N
Tensión	415 V AC
Protección sobretensiones	Class II
Tipo diferencial	30mA
Intensidad Entradas	32 A
Protección sobretensiones (código)	-P20
Protección sobretensiones (tipo)	II
Corriente de descarga nominal (In)	20 kA
Corriente de descarga máx. (Imax)	40 kA
Nivel de protección a In (Up)	2 kV
Protección IP	IP65 - IEC 60529
Protección a los golpes IK	IK08 - IEC 62262
Normas	IEC EN 6143-1/2

Diagramas

Diagrama eléctrico

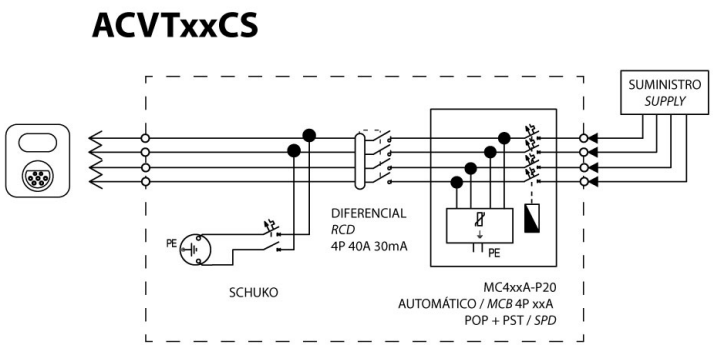

Dimensiones

Alto producto	246 mm
Ancho producto	310 mm
Largo producto	148 mm

Datos logísticos

Código arancelario TARIC	85371098

Conexión

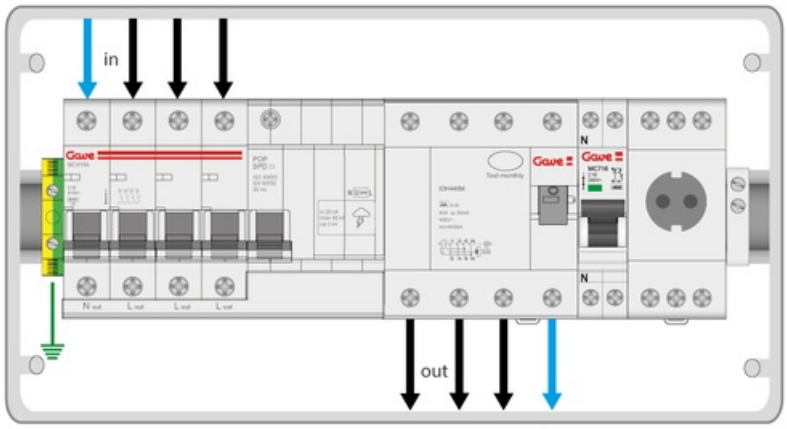

Dimensiones

