ACVM20CS

CAJA MODULAR PROTECCION RECARGA VE 1P+N 20A CON PROTECTOR SOBRETENSION PERMANENTE Y TRANSITORIA Y TOMA SCHUKO 1P+N 16A



Código	030ACVM20CS
EAN	8430892352826

Descripción de producto

Incluye los siguientes elementos de protección y seguridad:

- **Interruptor automático combinado**
  - 1P+N, 20A, curva C
  - Poder de corte: 6 kA
  - Norma: UNE-EN 60898-1
  - Corriente nominal de descarga (In): 15 kA
  - Protección frente a sobretensiones permanentes y transitorias
  - Protección contra sobretensiones Clase II
  - Garantiza una instalación segura
- **Interruptor diferencial**
  - Bipolar, tipo A
  - Sensibilidad: 30 mA
  - Compatible con corrientes alternas y componentes de continua
  - Protegido contra disparos intempestivos (hasta 0,25 kA)
  - Norma: UNE-EN 61008-1
- **Toma de corriente de carril con protección magnetotérmica 1P+N 16A**
- **Caja envolvente**
  - Material: ABS+PC de doble aislamiento (Clase II)
  - Resistencia a impactos: IK08
  - Apta para uso exterior
  - Con llave de seguridad
  - Dimensiones: 246 x 310 x 148 mm

Datos técnicos cajas combinadoras

Interruptor automático	20 A
Curva	C
Poder de corte EN 60898-1	6 kA
Diferencial tipo	A
Tipo de Caja	AC
Salida AC inversor	1P+N
Tensión	230 V AC
Protección sobretensiones	Class II
Tipo diferencial	30mA
Intensidad Entradas	20 A
Protección sobretensiones (código)	-P5
Protección sobretensiones (tipo)	II
Corriente de descarga nominal (In)	15 kA
Corriente de descarga máx. (Imax)	15 kA
Nivel de protección a In (Up)	1.5 kV
Protección IP	IP65 - IEC 60529
Protección a los golpes IK	IK08 - IEC 62262
Normas	IEC EN 6143-1/2

Diagramas

Diagrama eléctrico

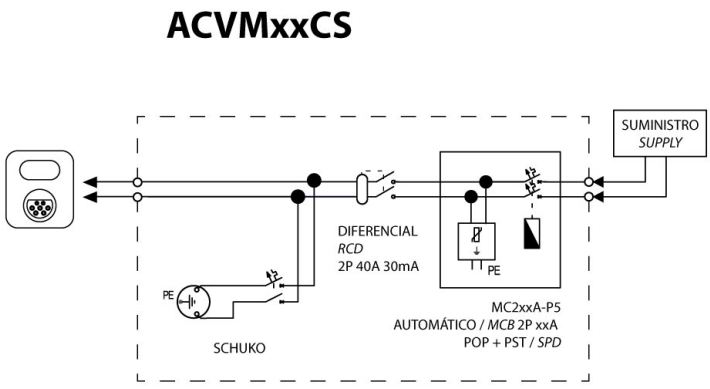

Dimensiones

Alto producto	246 mm
Ancho producto	310 mm
Largo producto	148 mm

Datos logísticos

Código arancelario TARIC	85371098

Conexión

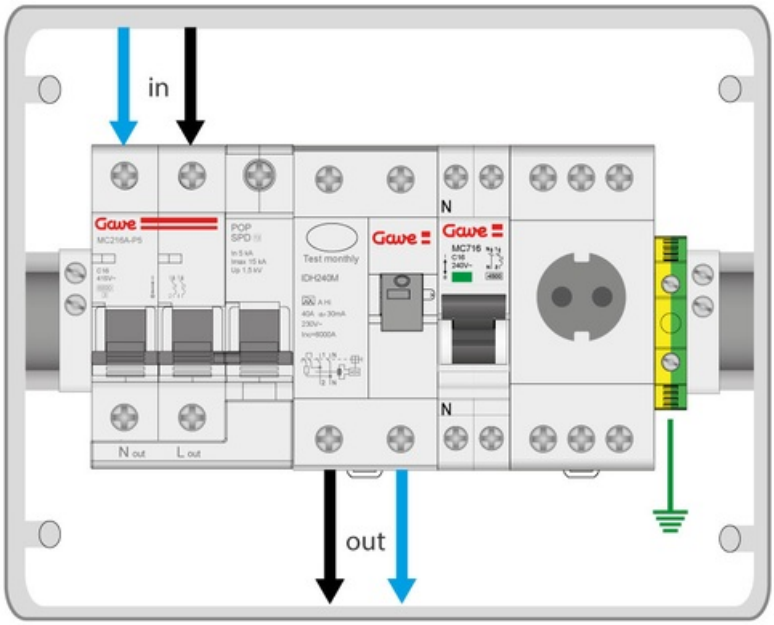

Dimensiones

